Boîtes de sol pour service dissimulé

Boîte de sol ultra mince 668-S

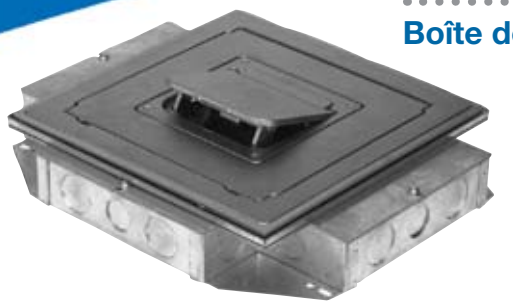

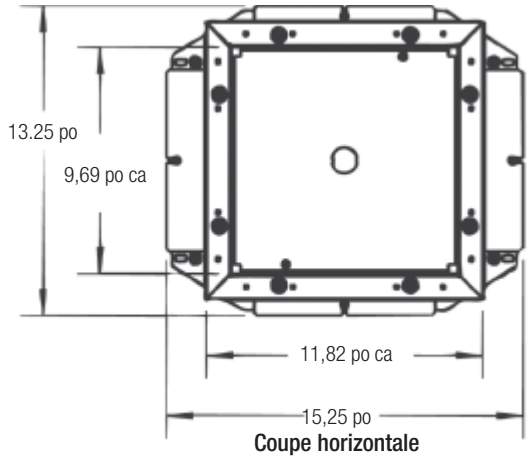

Coupe horizontale

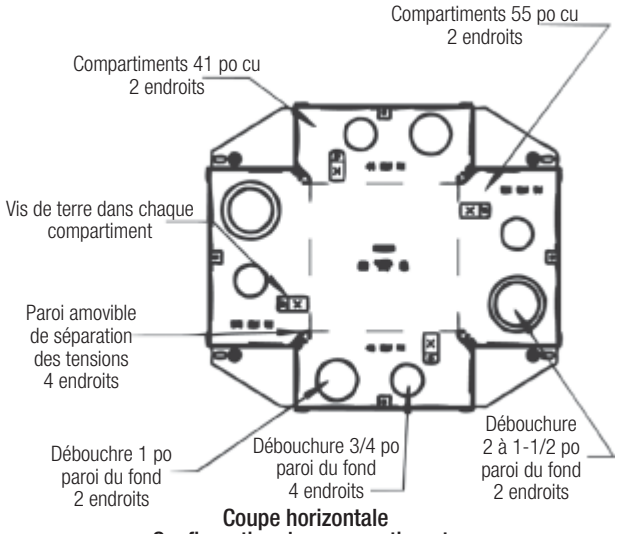

Coupe horizontale
Configuration des compartiments

Remarque : Boîte illustrée sans plaque de dessus

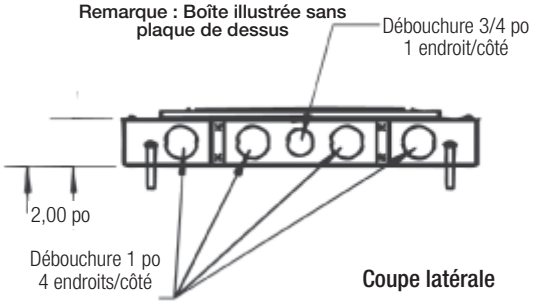

Coupe latérale

Thomas & Betts vient de dévoiler la 668-S, une boîte de sol ultra mince qui offre des solutions idéales pour l'alimentation électricité/communications des installations dans les **planchers de béton** peu profonds. Cette boîte mince 4 groupes est fabriquée d'acier galvanisé estampillé. Des parois amovibles de séparation des tensions permettent aux utilisateurs de personnaliser les configurations de câblage en utilisant un seul conduit pour alimenter deux compartiments adjacents ou plus. Les couvercles métalliques sont à revêtement de poudre très résistant, conçus dans des couleurs qui s'harmonisent avec n'importe quel décor. Des bordures décoratives, offertes en option, permettent de monter les couvercles en affleurement des planchers en bois ou en carreaux.

- Boîtes minces (profondeur 2½ po) pour coulées peu profondes de béton
- Boîtes de sol 4 groupes de belle apparence et grand volume pour service dissimulé
- Construction d'acier estampillé
- Parois de division amovibles entre compartiments pour permettre l'usage d'un seul conduit pour alimenter deux compartiments adjacents ou plus
- Couvercles métalliques à revêtement de poudre de grande durabilité dans des couleurs qui s'harmonisent avec tous les décors (noir, gris, brun et beige)
- Pour éviter tout dommage aux cordons, le capuchon du rabat se bloque solidement en position ouverte
- Bordures décoratives en option pour montage en affleurement sur planchers de bois ou de carreaux
- Couvercles étanches MopTite[MC] conformes aux exigences UL pour l'exclusion des eaux de nettoyage des sols recouverts de tapis, de bois ou de carreaux
- Plus grand volume de toutes les boîtes de sol encastrées peu profondes 4 groupes
- Débouchures additionnelles (maximum 2 po) dans la paroi du fond de la boîte pour ajouter à la facilité d'installation
- Plaques de montage pour appareils fabriquées sur commande. Pour les détails, communiquez avec le bureau des ventes de votre région.

Spécifications

- Matériau : Boîte – acier galvanisé
  Couvercle – zinc matricé
- Conformité : Répertoriées UL, CSA

N° de cat.	Description	Ctn Std
668-S	Boîtes de sol ultra minces pour service dissimulé	4

Pour les couvercles et autres plaques de montage pour appareils, voir en p. C57. Pour les accessoires de communication, voir en p. C84.

Boîtes de sol pour service dissimulé

Boîte de sol 668-S — Couvercles et bordures décoratives pour carreaux

Configuration standard de montage. Le rebord du couvercle chevauche le tapis, le bois ou les carreaux.

Configuration de montage en affleurement du sol. La bordure décorative en option permet de monter le couvercle au niveau du bois ou des carreaux.

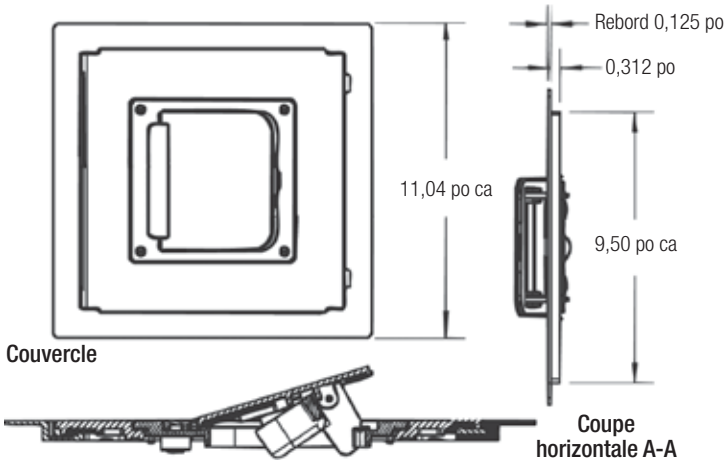

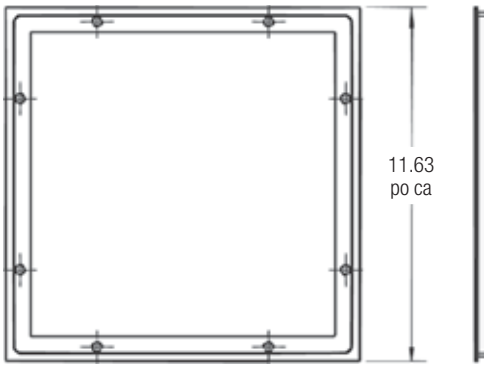

Bordure décorative

668-CST-BLK

668-CST-BRS

668-TRIM-ALM

668-TRIM-BGE

668-TRIM-BLK

668-TRIM-BRS

N° de cat.	Description	Ctn Std
668-CST-ALM	Couvercle métallique, revêtement de poudre, aluminium	1
668-CST-BRS	Couvercle métallique, revêtement de poudre, laiton	
668-CST-BLK	Couvercle métallique, revêtement de poudre, noir	
668-CST-BRN	Couvercle métallique, revêtement de poudre, brun	
668-CST-BGE	Couvercle métallique, revêtement de poudre, beige	

N° de cat.	Description	Ctn Std
668-TRIM-ALM	Bordure décorative, revêtement de poudre, aluminium	4
668-TRIM-BRS	Bordure décorative, revêtement de poudre, laiton	
668-TRIM-BLK	Bordure décorative, revêtement de poudre, noir	
668-TRIM-BRN	Bordure décorative, revêtement de poudre, brun	
668-TRIM-BGE	Bordure décorative, revêtement de poudre, beige	

CSA non applicable

Boîte de sol 668-S — Plaques de montage pour appareils

668-S-1RP

668-S-1G

668-S-BP

668-S-6RJ

668-S-6PAN

668-S-6ORT

668-S-6AVA

N° de cat.	Description	Ctn Std
668-S-1RP	Plaque un groupe pour prise double	1
668-S-1G	Plaque un groupe pour prise DDFT	
668-S-BP	Plaque non trouée	

N° de cat.	Description	Ctn Std
668-S-6RJ	Plaque informatique 6 prises keystone	1
668-S-6PAN	Plaque informatique 6 prises Panduit[MD]	
668-S-6ORT	Plaque informatique 6 prises Ortonics[MD]	4
668-S-6AVA	Plaque informatique 6 prises Avaya[MD]	

CSA non applicable